ՑԱՆԿԱՊԱՏԻ ՀԱՏՎԱԾՆԵՐ «Ա-Բ»

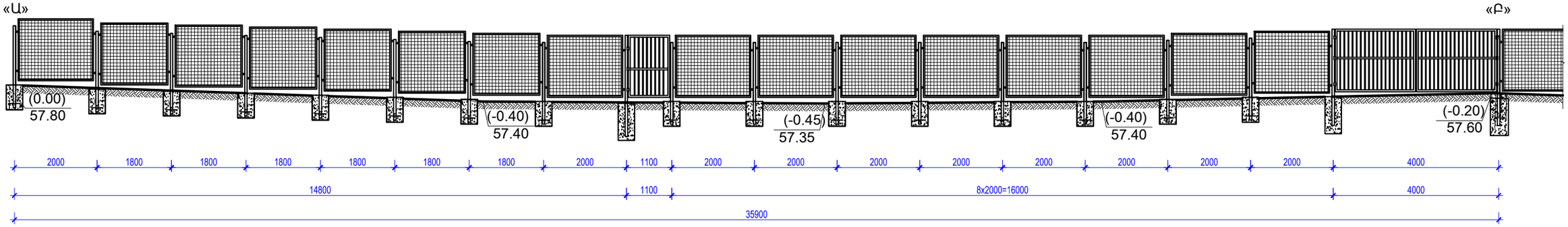

ՑԱՆԿԱՊԱՏԻ ՀԱՏՎԱԾՆԵՐ «Բ-Դ»

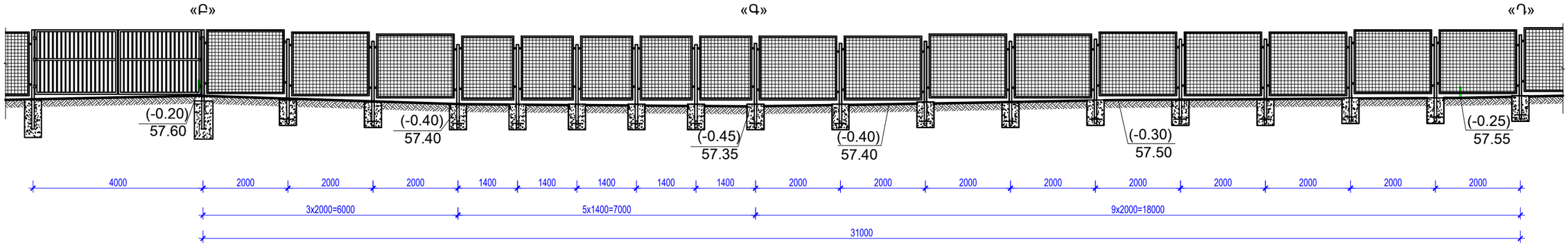

ՑԱՆԿԱՊԱՏԻ ՀԱՏՎԱԾՆԵՐ «Դ-Է»

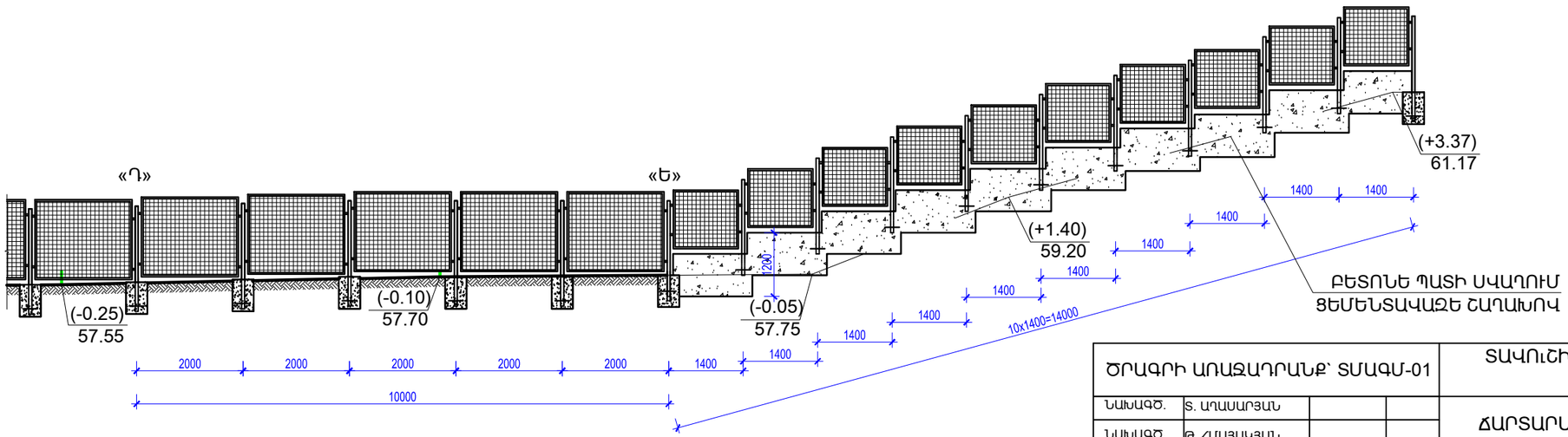

ԾՐԱԳՐԻ ԱՌԱՋԱԴՐԱՆՔ՝ ՏՄԱԳՄ-01				ՏԱՎՈՒՇԻ ՄԱՐԶԻ ԱՐԾՎԱԲԵՐԴ ԳՅՈՒՂԻ ՄԱՆԿԱՊԱՐՏԵԶԻ ԿԱՌՈՒՑՄԱՆ ՆԱԽԱԳԾԻ ՏԵՂԱԿԱՊՈՒՄ			
ՆԱԽԱԳԾ.	Տ. ԱՂԱՍԱՐՅԱՆ			ՃԱՐՏԱՐԱՊԵՏԱԿԱՆ ԼՈՒԾՈՒՄՆԵՐ	ՓՈՒԼ	ԹԵՐԹ	ԹԵՐԹԵՐ
ՆԱԽԱԳԾ.	Թ. ՀՄԱՅԱԿՅԱՆ				ԱՆ	ՃL-31	34
ՆԳՃ	Գ. ՀՈՎՀԱՆՆԻՍՅԱՆ			ՑԱՆԿԱՊԱՏԻ ՀԱՏՎԱԾՆԵՐ «Ա-Բ», «Բ-Դ», «Դ-Է» Մ1:100	INTER energo	ԻՆՏԵՐ էներգիա ՍՊԸ	
ՊԱՇՏՈՆ	ԱԶԳԱՆՈՒՆ	ՍՏՈՐԱԳՐ.					